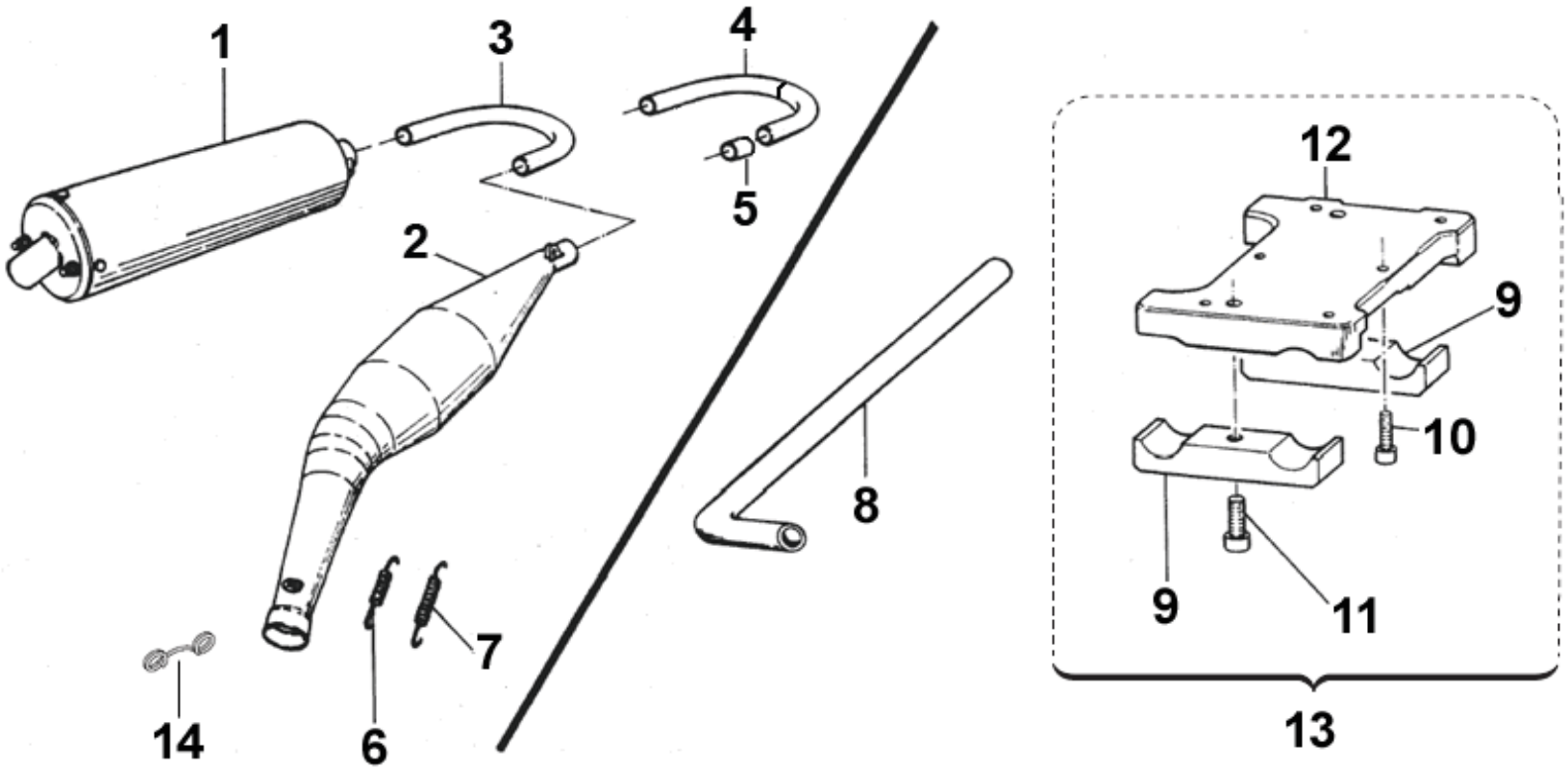
1
3
4
5
2
8
12
9
10
9
11
13
7
14
6

POS.	CODICE	Q.tà - Q.ty	KZ-R1	NOTE	DESCRIZIONE	DESCRIPTION
1	27070.39	1			SILENZIATORE TD 3	SILENCER
2	27190	1	R1		MARMITTA	EXAUST
3	27027.2	1			CURVA	BAND, EXHAUST
4	27023	1			CURVA 26/28	BAND, EXHAUST
5	27022.2	1			BOCCOLA CURVA	BUSH
6	16003	2			MOLLA BICONICA	SPRING
7	16002	2			MOLLA	SPRING
8	21020	2			TUBO ACQUA	HOSE, WATER
9	50014	2			SOTTOSTAFFA	HOLDER, MOTOR MOUNT
10	49501	6			VITE 8 X 25	BOLT
11	49520	2			VITE 10 X 40	BOLT
12	50245	1	R1		SUPPORTO MOTORE	MOTOR MOUNT
13	50244	-	R1		SUPPORTO MOTORE COMPLETO	MOTOR MOUNT ASSY
14	16096	1			MOLLA SUPPLEMENTARE	SPRING